SY3.162.003

86HS85118

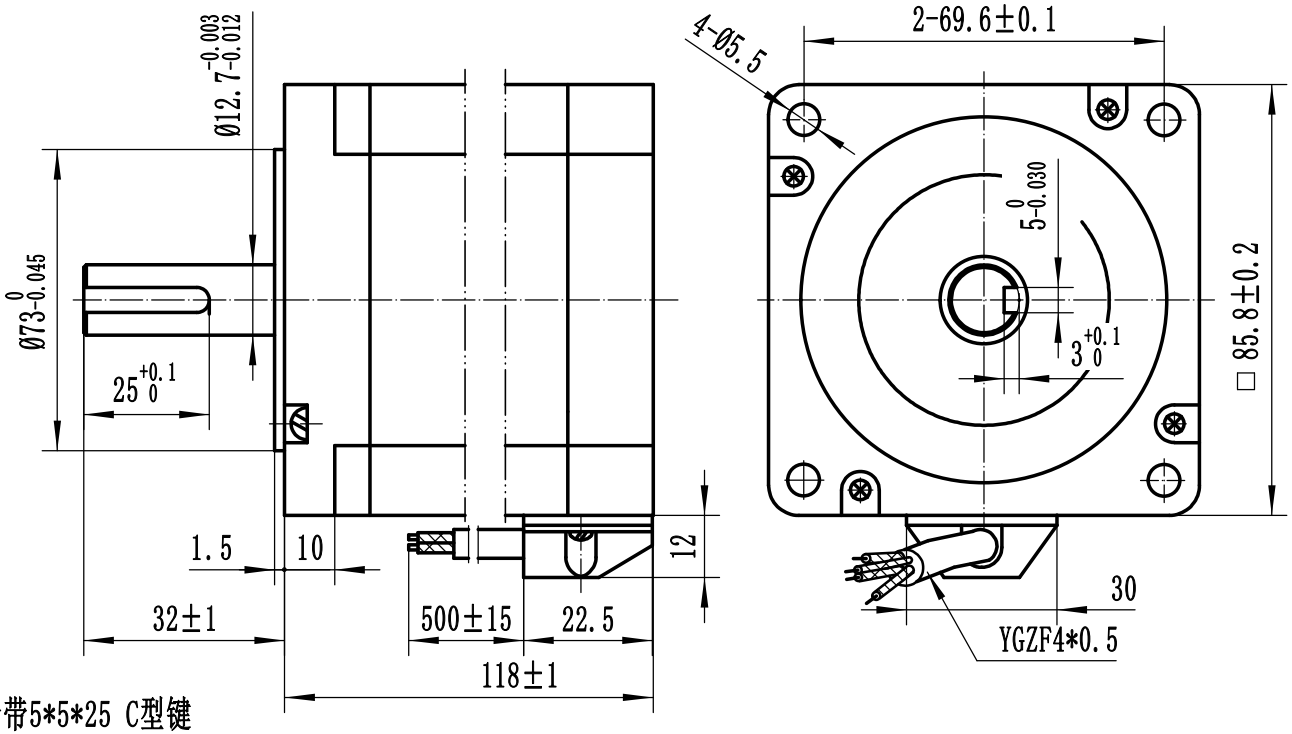

5*5*25C type key带5*5*25 C型键

General specifications通用规格		Electrical specifications电气规格		Wiring diagram接线图
Step Angle步距角	1.8° ±5%	Rated Voltage额定电压	3V	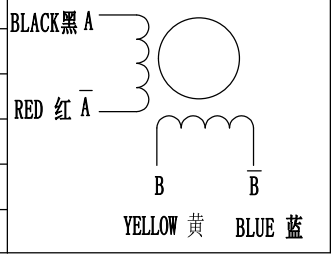
Phase Number相数	2	Rated Current额定电流	6A	
Insulation Resistance绝缘电阻	100MΩmin (500VDC)	Resistance Per Phase相电阻	0.53±10%Ω	
Insulation Class绝缘等级	Class B	Inductance Per Phase相电感	4.2±20% mH	
Mass重量	4Kg	Holding torque保持转矩	8Nm	
Rotor Inertia转子惯量	2.8Kg.cm²	Detent torque制动转矩		

标记	处数	更改文件名	签 字	日 期

设 计				图 样 标 记	重 量	比 例
						1:1.5
		日 期		共 张	第 张	

86HS85118规格书

SY3.162.003